MPC 60 Hz

Compact Pool 小型泳池專用

calpeda®

Self-Priming Swimming Pool Pumps
直結自吸離心式泵浦

Coverage chart - 性能總表

n ≈ 3450 rpm

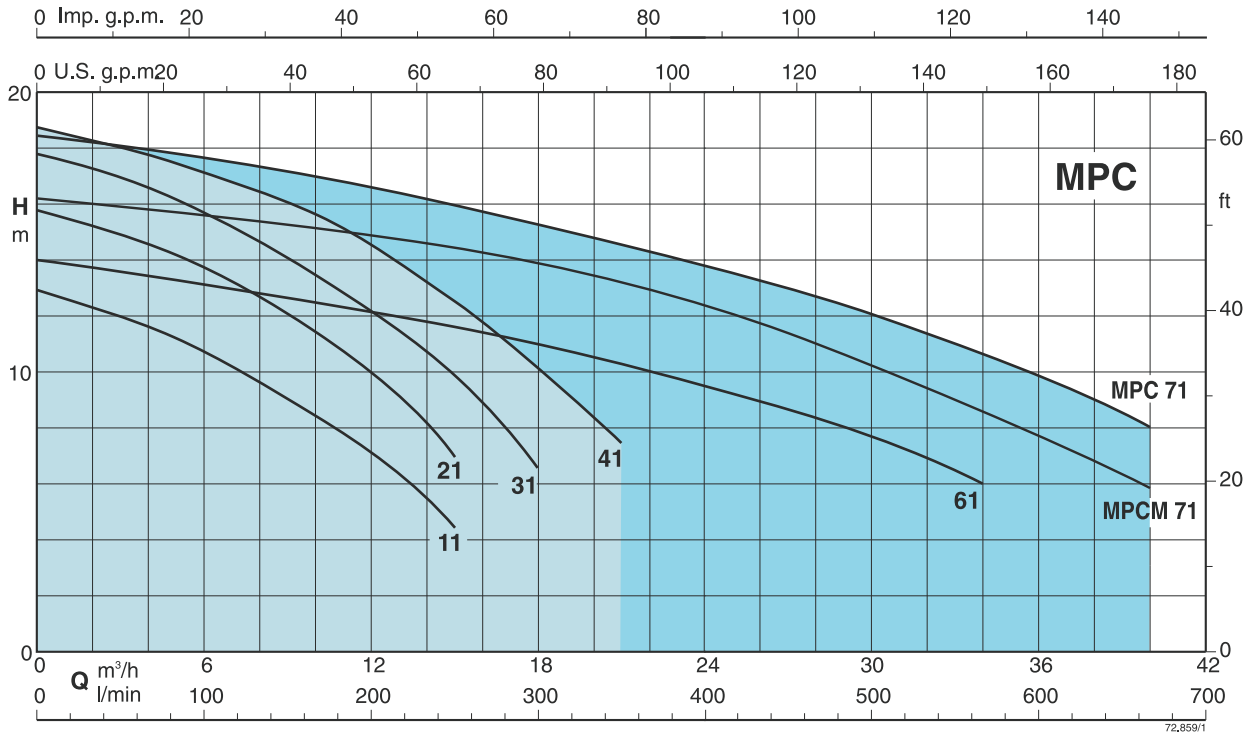

MPC 60 Hz

Compact Pool 小型泳池專用

calpeda®

Construction

Self-priming swimming pool pumps with built-in strainer and motor insulated from pumped water.
The pump is made with high quality plastic materials, corrosion and sand erosion resistant.
With chrome-nickel stainless steel diffuser.
Base-plate kit

結構

自吸式泳池泵浦，內建過濾器裝置，馬達與所輸送之液體隔離。
泵浦以高品質塑膠材料製成，抗腐蝕／侵蝕能力佳導流器為不銹鋼材質。

Applications

For water circulation in swimming pool filtration systems.
For clean or slightly dirty water with solids in suspension.

應用

泳池水循環之過濾系統。
乾淨水或含有懸浮固體之微髒水。

Operating conditions

Water temperature up to 60 °C.
Ambient temperature up to 40 °C.
Maximum permissible pressure in the pump casing 2.5 bar.
Continuous duty.

操作條件

水溫：60℃以下
室溫：40℃以下
泵浦本體可承受最大壓力值：2.5bar
連續運轉

Motor

2-pole induction motor, 60 Hz (n = 3450 rpm).
MPC: three-phase 220/380 V, 220/440 V.
MPCM: single-phase 110 V, 127 V, 220 V, 110/220 V.
with thermal protector up to 1.1 kW only 220V.
Capacitor inside the terminal box.
Insulation class F.
Protection IP 54.
Classification scheme IE2 for three-phase motors from 0,75 kW.
Constructed in accordance with: EN 60034-1; EN 60034-30.
EN 60335-1, EN 60335-2-41.

馬達

2極感應電動馬達，60Hz(n=3450 rpm)
MPC： 三相220/380V，220/440V
MPCM： 單相110V, 127V, 220V,110/220V
只有220V配有1.1kW以下過熱保護器。
接線盒內有電容器。
絕緣等級：F
保護等級：IP54
三相馬達0.75kW至5.5kW使用歐盟效能指標高效率IE2，7.5kW以上使用IE3。
結構設計符合EN 60034-1; EN 60034-30;
EN 60335-1;EN 60335-2-41之規範。

Special features on request

- Other voltages.

可依需求客製

- 其他電壓

Patents:

EP 0 460 597
US 5 226 790

專利編號：

EP 0 460 597
US 5 226 790

Materials

Component	Material
Pump casing Diffuser cover Impeller	Glass reinforced thermoplastic PPO-GF30, NORYL
Strainer cover	Transparent polycarbonate, LEXAN
Strainer basket	Polypropylene
Diffuser funnel with wear-ring	Cr-Ni-Mo stainless steel AISI 316
Mechanical seal	Ceramic alumina, Carbon, FPM

材質

零件	材質
泵浦外殼 導流器外殼 葉片	強化玻璃 熱塑性塑膠 PPO-GF30, NORYL
過濾器蓋	透明聚碳酸酯 , LEXAN
過濾器網	聚丙烯
導流板 （含磨損環）	不鏽鋼 AISI 316
機械軸封	陶瓷 - 碳精 - FPM

MPC 60 Hz

Compact Pool 小型泳池專用

calpeda®

Rated currents - 性能

3~	1~	P2		Q m³/h	3	6	9	12	15	18	21	
		kW	HP	Q l/min	50	100	150	200	250	300	350	
MPC 11-60	**MPCM 11-60**	0,37	0,5		12	10,5	9	7	4,5			
MPC 21-60/A	**MPCM 21-60/A**	0,55	0,75	**H**	15	13,5	12	10	7			
MPC 31-60/A	**MPCM 31-60/A**	0,75	1	m	17	15,5	14	12	10	6,5		
MPC 41-60	**MPCM 41-60**	1,1	1,5		18	17	16	14,5	12,5	10	7,5	

3~	1~	P2		Q m³/h	3	9	15	18	21	24	27	30	34	40
		kW	HP	Q l/min	50	150	250	300	350	400	450	500	567	667
MPC 61-60	**MPCM 61-60**	1,5	2	**H**	13,5	12,5	11,5	11	10,5	9,5	8,5	7,5	6	
	MPCM 71-60/A	1,8	2,5	m	15,8	15,2	14,4	13,8	13,2	12,3	11,3	10,2	8,5	5,8
MPC 71-60		2,2	3		18	17	16	15,5	14,5	14	13	12	10,5	8

P2 Rated motor power output.
馬達額定輸出功率

H Total head in m.
總揚程(單位：m)

Tolerances according to UNI EN ISO 9906:2012.
水量誤差值依據ISO 9906:2012之標準。

Rated currents - 額定電流

P2		single-phase - 單相 1~				
		220V	127V	110V	110/220V	
kW	HP	IN A	IN A	IN A	IN A	IA/IN
0,37	0,6	4,1	7,1	8,2	-	2,7
0,55	0,75	5,2	9	10,4	9.2/4.7	3,1
0,75	1	6,9	12	13,8	12.5/6.4	2,9
1,1	1,5	8,5	14,7	17	-	3
1,5	2	10,6	18,4	-	-	3,8
1,8	2,5	13,5	-	-	-	4,5

P2		three-phase - 三相 3~		
		220/380V	220/440V	
kW	HP	IN A	IN A	IA/IN
0,37	0,5	3,1/1,8	3,3/1,9	4,8
0,55	0,75	3,6/2,1	3,8/2,2	3,7
0,75	1	4,5/2,6	4,7/2,7	6,8
1,1	1,5	5,7/3,3	6,0/3,5	5,5
1,5	2	7,4/4,3	7,8/4,5	6,6
2,2	3	11,2/6,4	11,6/6,7	7,3

P2 Rated motor power output. - 馬達額定輸出功率
IA/IN D.O.L. starting current / Rated current - 啟動電流／額定電流

Features - 特色

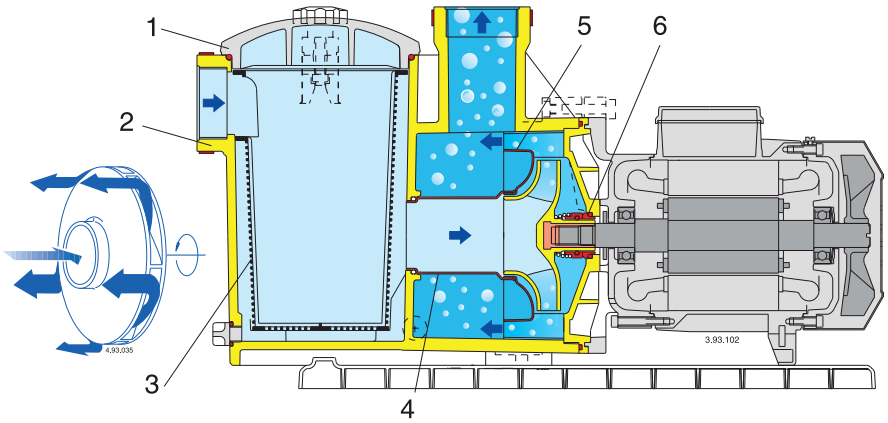

1) Strong transparent Lexan strainer cover.

2) Strong Noryl pump casing.

3) Large 2-litre capacity strainer basket.

4) Stainless steel (AISI 316) wear-ring diffuser-funnel, for **extra reliability.**

5) Diffuser with peripheral-longitudinal flow, for **a quicker self-priming.**

6) Mechanical seal without contact with the shaft, for **extra safety.**

1)過濾蓋為堅固透明的LEXAN塑膠材質

2)泵浦外殼材質為Noryl強化樹脂

3)2公升大容量的過濾槽

4)導流板(含磨損環)為不銹鋼AISI316更加可靠

5)導流構造提高自吸效率

6)機械軸封不與軸心接觸，增加安全性

MPC 60 Hz

Com act Pool 小型泳池專用

calpeda®

Dimensions and weights - 尺寸及重量

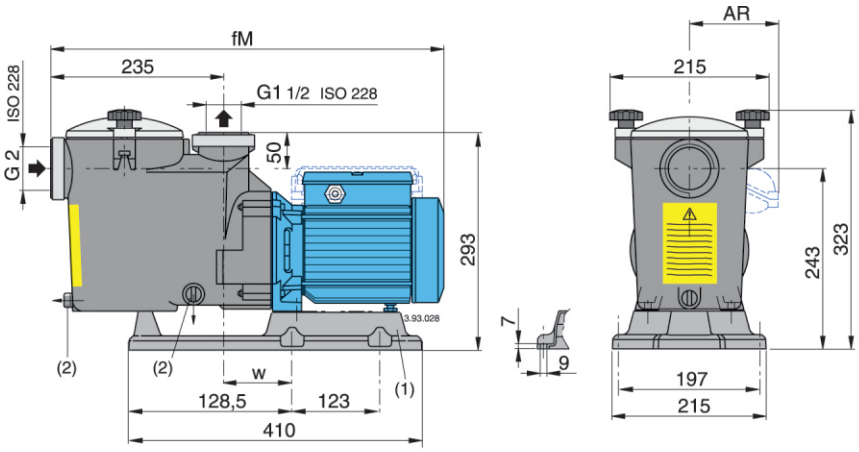

TYPE 型號	mm		kg	
	fM	w	MPC	MPCM
MPC 11-60 - MPCM 11	504	332	8,9	9
MPC 21-60/A - MPCM 21-60/A	536	337	10,2	11,3
MPC 31-60/A - MPCM 31-60/A	536	337	11,2	12,2

TYPE 型號	AR mm			
	220V	127V	110V	110/220V
MPCM 11-60	●	●	●	●
MPCM 21-60/A	●	●	●	116
MPCM 31-60/A	●	116	116	131

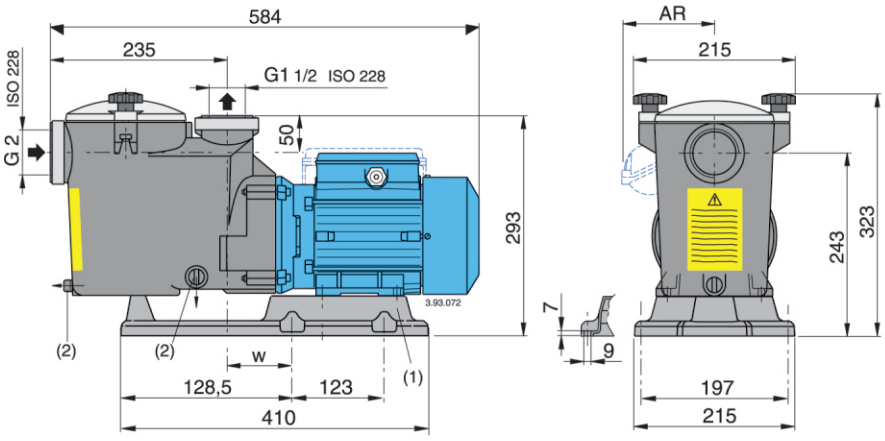

MPCM 41-60 17,5 kg
MPC 41-60 16,0 kg

TYPE 型號	AS mm			
	220V	127V	110V	110/220V
MPCM 41-60/A	●	131	131	❑

● Standard dimensions - 標準尺寸
❑ Cannot constructed - 未供應

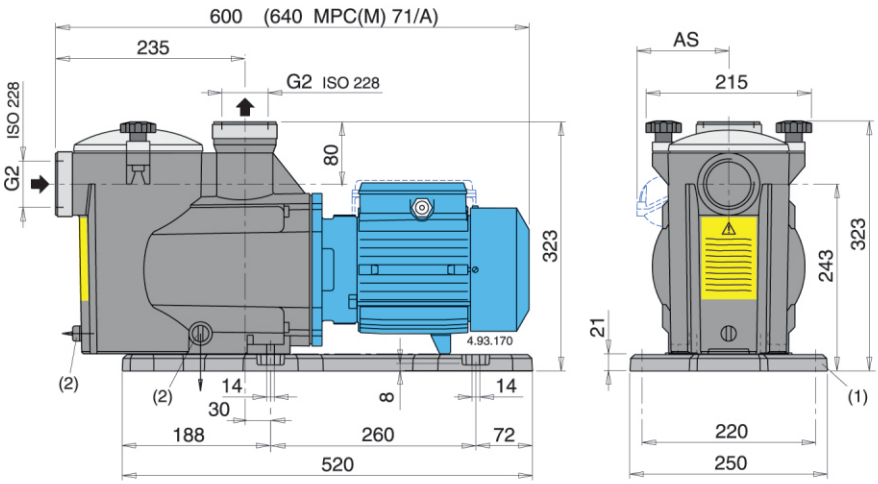

MPCM 61-60 20,7 kg
MPC 61-60 19,6 kg
MPC 71-60 20,7 kg

TYPE 型號	AS mm			
	220V	127V	110V	110/220V
MPCM 61-60	●	131	❑	❑
MPCM 71-60/A	131	❑	❑	❑

● Standard dimensions - 標準尺寸
❑ Cannot constructed - 未供應

(1) Base-plate kit (2) Draining
(1)底座 (2)排水